VECTOR VS

TTV007

Захисний трансформатор напруги

EAC

Технічні характеристики

незаймистий термопластичний матеріал	UL94-V0
робоча частота	50÷60 Гц
базова ізоляційна напруга	0,72 кВ
випробувальна напруга	3 кВ x 1' 50 Гц
ізоляція	клас E
ступінь захисту корпусу	IP00
ступінь захисту клем	IP20
коефіцієнт робочої напруги	1,9 *безперервно*
теплова потужність	*6 × номінального навантаження*
робоча температура	-25 +50 °C
температура зберігання	-40 +80 °C
вироблено відповідно до стандартів	IEC/EN 61869-1 IEC/EN 61869-3

Тип

Коеф. тр-ції	Артикул			
	VA	Кл.т. 3P	VA	Кл.т. 6P
100/100 V	20	**TTV007100KCO**	25	**TTV007100LCO**
110/100 V	20	**TTV007110KCO**	25	**TTV007110LCO**
115/100 V	20	**TTV007115KCO**	25	**TTV007115LCO**
220/100 V	20	**TTV007220KCO**	25	**TTV007220LCO**
230/100 V	20	**TTV007230KCO**	25	**TTV007230LCO**
380/100 V	20	**TTV007380KCO**	25	**TTV007380LCO**
400/100 V	20	**TTV007400KCO**	25	**TTV007400LCO**
440/100 V	20	**TTV007440KCO**	25	**TTV007440LCO**
500/100 V	20	**TTV007500KCO**	25	**TTV007500LCO**
600/100 V	20	**TTV007600KCO**	25	**TTV007600LCO**

Коеф. тр-ції	Артикул			
	VA	Кл.т. 3P	VA	Кл.т. 6P
100:√3/100:√3 V	10	**TTV007100TCO**	12	**TTV007100SCO**
110:√3/100:√3 V	10	**TTV007110TCO**	12	**TTV007110SCO**
115:√3/100:√3 V	10	**TTV007115TCO**	12	**TTV007115SCO**
220:√3/100:√3 V	10	**TTV007220TCO**	12	**TTV007220SCO**
230:√3/100:√3 V	10	**TTV007230TCO**	12	**TTV007230SCO**
380:√3/100:√3 V	10	**TTV007380TCO**	12	**TTV007380SCO**
400:√3/100:√3 V	10	**TTV007400TCO**	12	**TTV007400SCO**
440:√3/100:√3 V	10	**TTV007440TCO**	12	**TTV007440SCO**
500:√3/100:√3 V	10	**TTV007500TCO**	12	**TTV007500SCO**
600:√3/100:√3 V	10	**TTV007600TCO**	12	**TTV007600SCO**

*Також доступні вторинні напруги **110 В** і **110:√3 В**. Навантаження такі ж, як у наведеній вище таблиці. Артикули такі ж, як у наведеній вище таблиці, але остання цифра повинна бути 1 замість 0.*

Приклад

TTV.....CO ***(вторинна 100В)*** **TTV.....C1** ***(вторинна 110В)***

Розміри

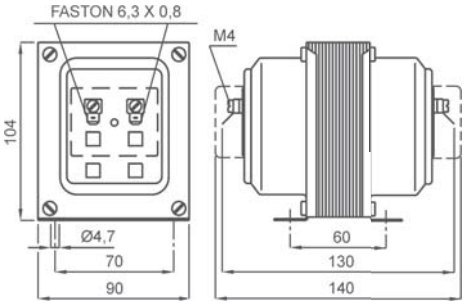

кг 1,6

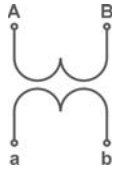

Маркування первинних і вторинних з'єднань

Примітка

АКСЕСУАРИ, ЩО ВХОДЯТЬ ДО КОМПЛЕКТУ

Затискні клеми з роз'ємами Faston 6,3 × 0,8 мм для первинних та вторинних кіл.

ОПЦІЇ

Клемна кришка (2 шт)
Герметична клемна кришка (2 шт)

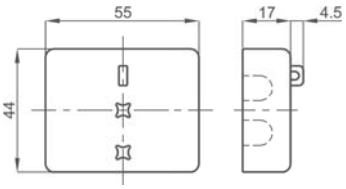

Різні коефіцієнти трансформації, доступні за запитом